handi auto

Créateur de liberté

VÉHICULE POUR TRANSPORT DE PERSONNES À MOBILITÉ RÉDUITE EQUIPÉ POUR UN FAUTEUIL ROULANT

M. PHILIPPE NOWAK, FONDATEUR ET SES FILLES : AUDREY, GÉRANTE ET MARINE, RESPONSABLE COMMERCIALE

Une équipe humaine à votre service

SOMMAIRE

handi auto
Créateur de liberté

NOUS VOUS PROPOSONS DE DÉCOUVRIR UNE LARGE GAMME DE VÉHICULES TPMR POUR UN FAUTEUIL ROULANT

VÉHICULES

RENAULT KANGOO 4
MERCEDES CITAN / CLASSE T 6
FORD TOURNEO CONNECT 8
VOLKSWAGEN CADDY 10
TRANSFORMER VOTRE VÉHICULE D'OCCASION EN TPMR 12
FORD GRAND TOURNEO CONNECT 14
VOLKSWAGEN CADDY MAXI 16
MERCEDES CLASSE V / VITO L3 18

OPTIONS

SIÈGES TRIFLEX 21
MARCHE PIED MÉCANIQUE AMOVIBLE 22
RAMPE REPLIABLE 23
APPUI TÊTE INTÉGRÉ 24
TREUIL D'ASSISTANCE AIDE À LA MONTÉE ET DESCENTE 25

GAMME ÉLECTRIQUE

LES MARQUES ET MODÈLES DISPONIBLES 26

DEVIS GRATUIT EN MOINS DE 24 HEURES

RENAULT KANGOO

La marque a mis tout son savoir-faire dans ce combispace iconique pour rendre vos déplacements toujours plus agréables.

Familial par nature, ce véhicule compact de tous les jours peut transporter jusqu'à 4 places assises avec un emplacement pour le fauteuil roulant.

Le nouveau Kangoo dispose de plusieurs atouts. Sa ligne élégante et son intérieur spacieux allient à la fois confort, sécurité et praticité.
Il propose de jolies finitions intérieures et une visibilité optimale pour le bien-être et le plus grand confort de la personne en fauteuil roulant.

Cette voiture fiable vous offre un décaissement XXL et un large choix d'options comme ses 2 sièges arrières démontables et la mise en place d'une rampe repliable d'une capacité de charge de 80 kg .

De nombreuses options complémentaires et attractives peuvent-être ajoutées à ce véhicule TPMR.

- *Nombre de places assises : jusqu'à 4 personnes (y compris le conducteur)*
  Nombre de personne en fauteuil roulant : 1
- *Décaissement XXL du plancher arrière*
  Éclairage par LED
- *Accès par une rampe manuelle en deux parties.*
- *Système de fixation du fauteuil roulant par 2 enrouleurs AV électriques et 2 AR manuels avec ceinture 3 points.*
- *Description du véhicule neuf :*
  Version Essence boîte automatique ou manuelle
- *Homologation : Autorisation européenne*
- *Nombreuses options complémentaires*

DIMENSIONS

Longueur décaissement : 155 cm - Largeur : 84 cm
Largeur des 2 sièges en rang 2 : 50 cm - Longueur de la rampe : 124 cm
Hauteur passage de porte : 144,5 cm - Hauteur intérieur : 141 cm

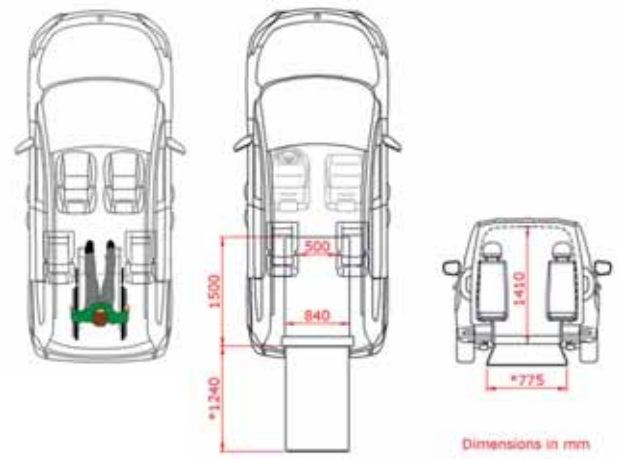

HANDI AUTO 9 RUE THEODORE MONOD, ZONE ECOPARC NORD - 57140 NORROY LE VENEUR - 03 87 77 08 00 - HANDIAUTO.COM

handi auto
Créateur de liberté

MERCEDES CITAN / CLASSE T

Comme l'annonce fièrement la marque allemande, «avec Citan voyez plus grand !» . Ce ludospace haut de gamme dispose d'un espace intérieur généreux. Il accueille jusqu'à 4 personnes et permet d'installer confortablemet une personne en fauteuil roulant.

Sa silhouette élégante, ses nombreux éléments de sécurité de dernière génération et ses nouvelles lignes d'équipement vont vous permettre de choisir un utilitaire fiable, performant et compact répondant à vos besoins.

Très fonctionnel, ce véhicule offre également des solutions de connectivité intelligentes en terme d'informations, de divertissement et de sécurité.
Ce modèle TPMR modulable est équipé d'un plancher arrière décaissé, ainsi que d'une rampe manuelle repliable à l'intérieur du coffre inclus dans la prestation. Lorsqu'elle n'est pas utilisée, la rampe se rabat à plat pour se confondre avec le plancher de coffre, ce qui facilite le chargement des bagages. En deuxième rangée, deux sièges individuels spécifiques et espacés permettent d'avancer le fauteuil roulant.

Ce ludospace sans limites saura satisfaire tous vos programmes de voyages et de loisirs en famille.

- *Nombre de places assises : jusqu'à 4 personnes (y compris le conducteur)*
- *Nombre de personnes en fauteuil roulant : 1*
- *Décaissement XXL du plancher arrière*
  Éclairage par LED - caméras et radars de recul
- *Accès par une rampe manuelle en deux parties.*
- *Système de fixation du fauteuil roulant par 2 enrouleurs AV électriques et 2 AR manuels avec ceinture 3 points.*
- *Description du véhicule neuf :*
  Version Essence boîte automatique ou manuelle
- *Homologation : Autorisation européenne*

DIMENSIONS

Longueur décaissement : 155 cm - Largeur : 84 cm
Largeur des 2 sièges en rang 2 : 50 cm - Longueur de la rampe : 124 cm
Hauteur passage de porte : 144,5 cm - Hauteur intérieur : 141 cm

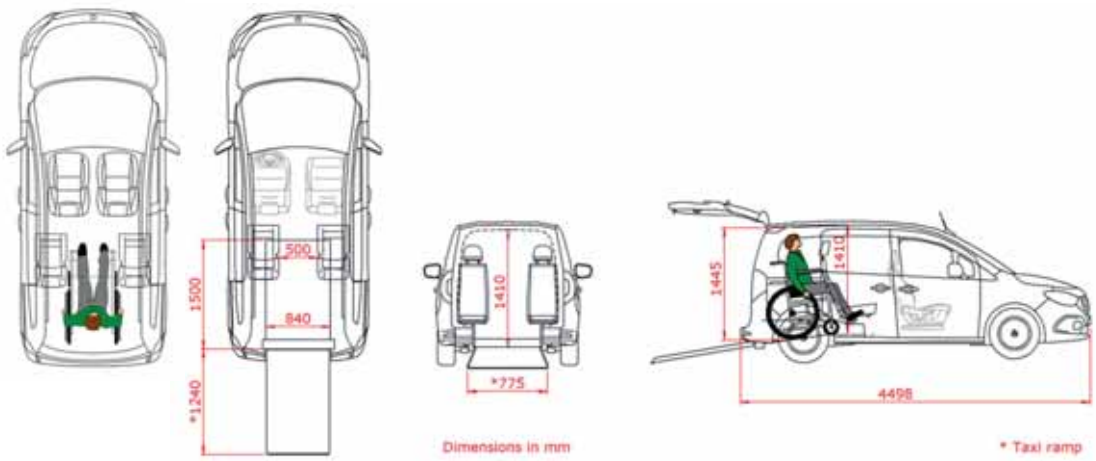

HANDI AUTO 9 RUE THEODORE MONOD, ZONE ECOPARC NORD - 57140 NORROY LE VENEUR - 03 87 77 08 00 - HANDIAUTO.COM

handi auto
Créateur de liberté

FORD TOURNEO CONNECT

Le nouveau Ford Tourneo Connect arbore un style dynamique et une allure sportive inspirés des derniers SUV.

Ce compagnon de route saura vous convaincre avec son habitacle élégant et spacieux. Son espace intérieur modulable est idéal pour installer en toute sécurité une personne à mobilité réduite.

Sa position en hauteur et ses grandes surfaces vitrées permettent au conducteur d'anticiper les dangers et au passager en fauteuil roulant de profiter agréablement de la vue pendant le trajet.

Un décaissement XXL permet d'installer confortablement la personne en fauteuil roulant au rang 2 au plus proche de son entourage. Les 2 sièges arrières sont démontables. Une rampe lègère à replier, d'une capacité de charge de 80 kg est disponible au niveau du coffre.

Le Ford Tourneo Connect dispose de fonctionnalités innovantes, d'aide à la conduite et de technologies numériques pour une expérience unique.

Une voiture moderne, conviviale et bien équipée conçue pour les aventures de la vie !

- *Places assises : jusqu'à 4 personnes (y compris le conducteur)*
- *Place pour personnes en fauteuil roulant : 1*
- *Décaissement XXL du plancher arrière*
  Éclairage par LED
- *Accès par une rampe manuelle en deux parties.*
- *Système de fixation du fauteuil roulant par 2 enrouleurs AV électriques et 2 AR manuels avec ceinture 3 points.*
- *Description du véhicule neuf :*
  Version moteur essence EcoBoost ou moteur diesel EcoBlue très réactifs - Boite automatique ou manuelle
- *Homologation : Autorisation européenne*

DIMENSIONS

Longueur Décaissement : 155 cm - Largeur : 85 cm
Largeur des 2 sièges en rang 2 : 55 cm
Longueur de la rampe : 135 cm - Hauteur Passage de porte : 145 cm
Hauteur intérieur : 143 cm

NOUS CONSULTER POUR LES OPTIONS OBLIGATOIRES

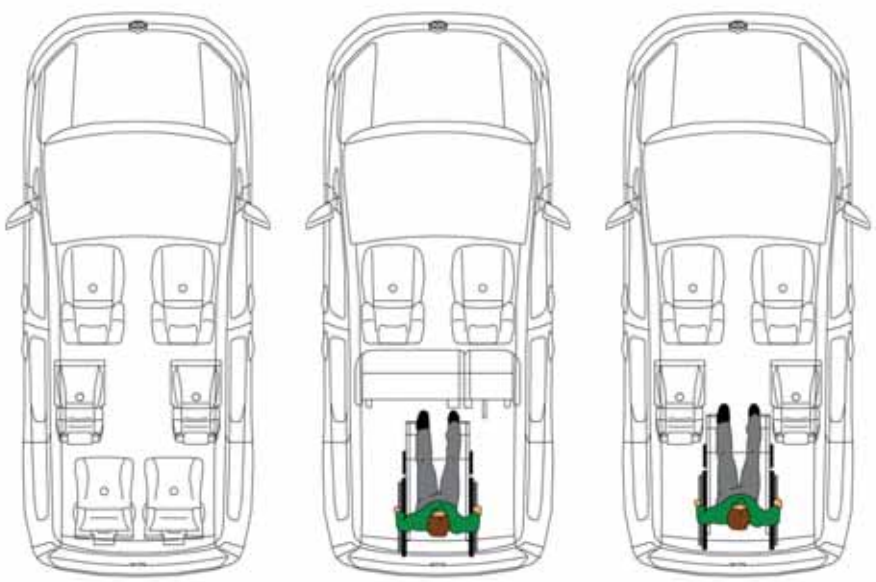

handi auto
Créateur de liberté

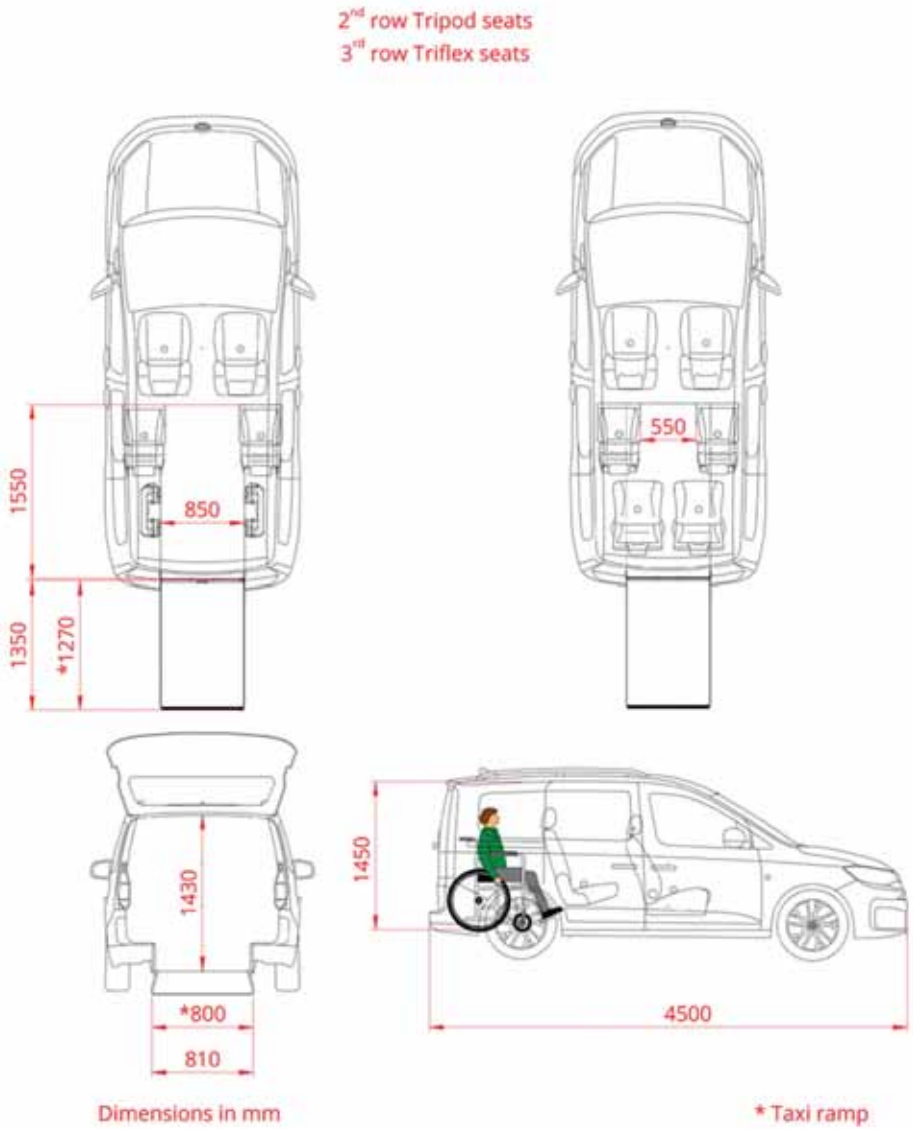

VOLKSWAGEN CADDY

Plus de place pour tous ! C'est la promesse du Volkswagen Caddy TPMR nouvelle génération qui permet de maîtriser les défis au quotidien.

Encore plus digital, plus flexible et plus avant-gardiste que jamais : le Caddy impressionne par ses nombreuses options et systèmes d'aide à la conduite innovants.

Avec un habitacle des plus lumineux, la personne en fauteuil roulant pourra profiter du voyage dans des conditions optimum.

Ce véhicule se distingue par sa polyvalence élevée. Il dispose en option de 2 sièges arrières démontables à adapter en fonction du nombre de personnes à transporter.

Grâce à son décaissement XXL, la personne en fauteuil roulant est installée dans le véhicule en quelques instants. Sa rampe maniable située dans le coffre a une capacité de charge de 80 kg et est facilement rabattable pour redevenir une voiture à usage classique.
Un véhicule qui offre une ouverture sur le monde en toute liberté !

- *Places assises : jusqu'à 4 places (y compris le conducteur)*
- *Place pour personnes en fauteuil roulant : 1*
- *Décaissement XXL du plancher arrière*
  Éclairage par LED
- *Accès par une rampe manuelle en deux parties.*
- *Système de fixation du fauteuil roulant par 2 enrouleurs AV électriques et 2 AR manuels avec ceinture en 3 points réglables.*
- *Description du véhicule neuf :*
  Version Essence OU Diesel
  Boite automatique ou manuelle
- *Homologation : Autorisation européenne*

DIMENSIONS

Longueur Décaissement : 155 cm - Largeur : 85c m
Largeur des 2 sièges en rang 2 : 55 cm
Longueur de la rampe : 135 cm - Hauteur Passage de porte : 143 cm
Hauteur intérieur : 145 cm

NOUS CONSULTER POUR LES OPTIONS OBLIGATOIRES

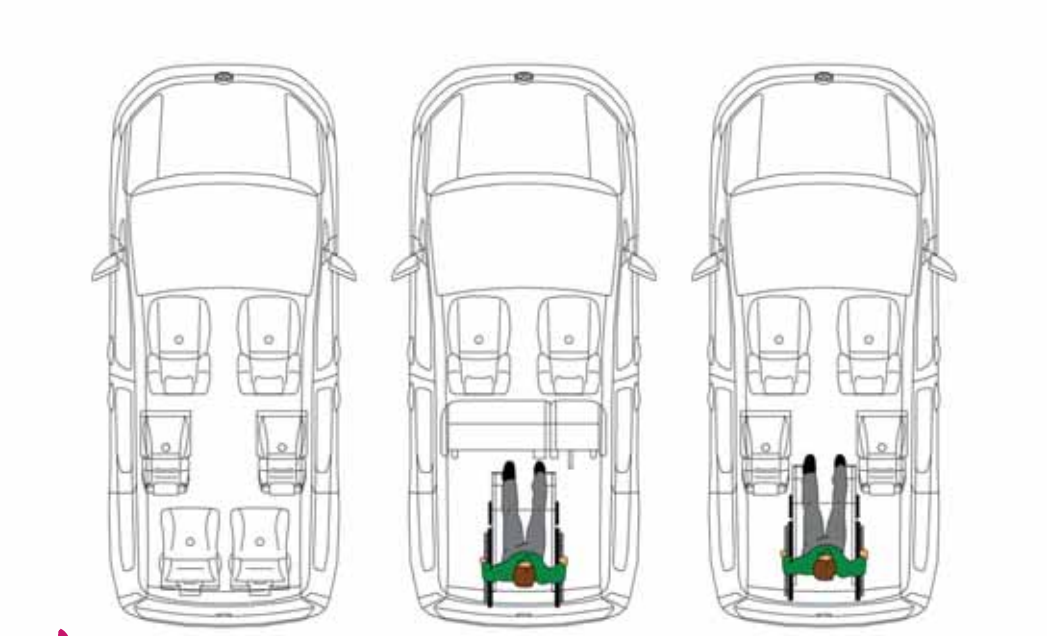

HANDI AUTO 9 RUE THEODORE MONOD, ZONE ECOPARC NORD - 57140 NORROY LE VENEUR - 03 87 77 08 00 - HANDIAUTO.COM

handi auto
Créateur de liberté

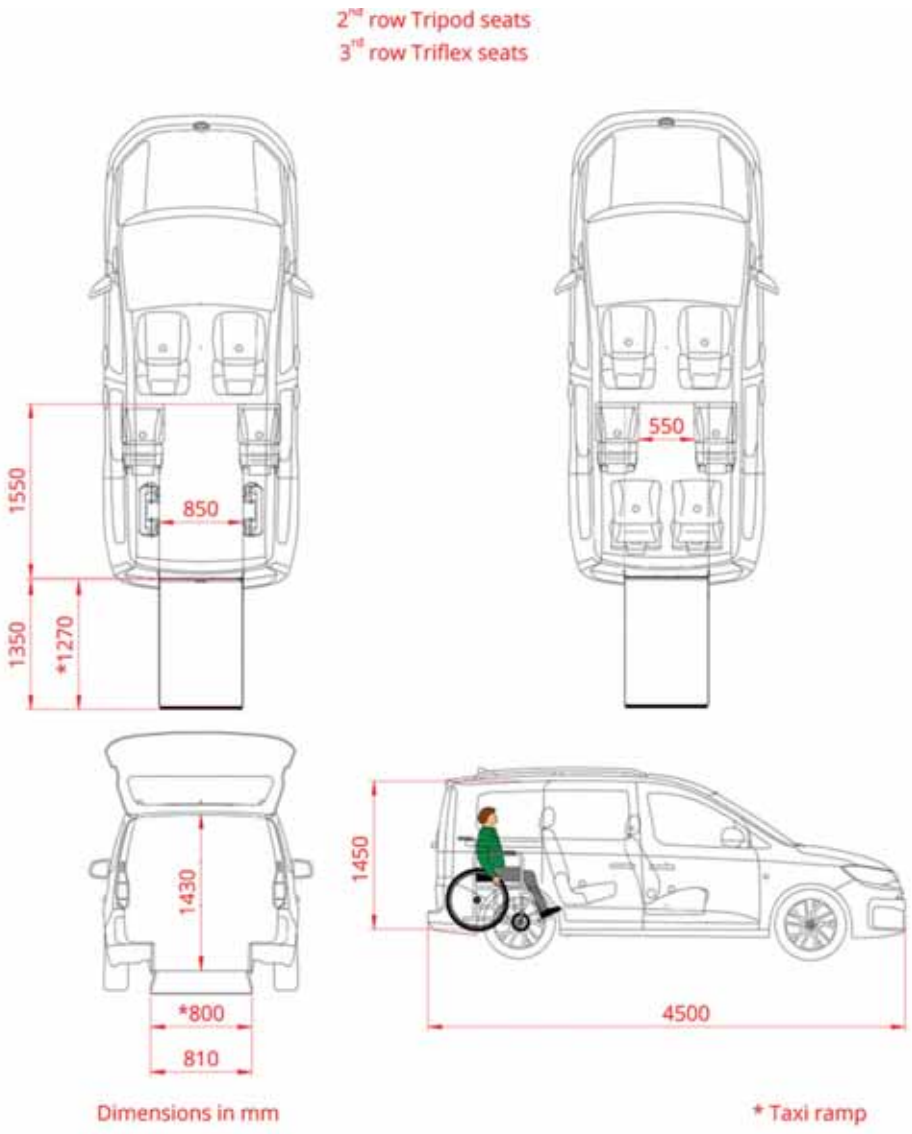

TRANSFORMER VOTRE VÉHICULE D'OCCASION EN TPMR

Toute la gamme PSA occasion en version thermique est adaptée au transport de personnes à mobilité réduite.
Nous vous proposons d'aménager les modèles suivants en version diesel et essence : Citroën Berlingo M ou XL, Peugeot Rifter standard ou long, Opel Combo life standard ou long.

Vous souhaitez avoir encore plus d'espace ? Les modèles suivants vous donneront entière satisfaction !
Le Citroen Spacetourer M ou XL, le Citroen Jumpy M ou XL, le Peugeot Traveller standard ou Long, l'Expert standard ou Long.
Ces véhicules sont disponibles uniquement en version diesel pour la transformation (avec hayon arrière).

NOS MARQUES D'OCCASION !

CITROËN
OPEL
PEUGEOT
Ford

Nous contacter avant l'achat de votre véhicule !

HANDI AUTO 9 RUE THEODORE MONOD, ZONE ECOPARC NORD - 57140 NORROY LE VENEUR - 03 87 77 08 00 - HANDIAUTO.COM

handi auto
Créateur de liberté

FORD GRAND TOURNEO CONNECT

Vous prendrez combien de places ? La version longue du Nouveau Ford GRAND Tourneo Connect s'adapte à vous. Elle offre une configuration permanente de 5 places assises plus 1 fauteuil roulant et monte jusqu' à 7 places assises en configuration classique rien qu'en pivotant ses deux sièges Triflex en 3ème rang.

Ce modèle adapté au transport de personne à mobilité réduite est idéal pour pour les particuliers ou les professionnels.

Spacieux et inclusif, la profondeur du décaissement XXL offre un espace de chargement plus grand, et une intégration beaucoup plus fluide du fauteuil roulant. Grâce à cette version, inutile de choisir entre un grand espace de rangement et l'installation de votre proche. La profondeur du véhicule passe de 142,5 cm de profondeur de décaissement en version XL et s'étend à 155 cm en version courte ! Son accès est facilité grâce à une rampe ultra légère qui se replie sans effort et qui permet au coffre de garder son fond plat d'origine, tout en conservant également son réservoir constructeur.

Un voyage à bord qui s'annonce des plus confortables !

- *Places assises (y compris le conducteur) : 5 ou 7*
- *Place pour personne en fauteuil roulant : 1*
- *Décaissement XXL du plancher arrière*
  Éclairage par LED
- *Accès par une rampe manuelle en deux parties.*
- *Système de fixation du fauteuil roulant par 2 enrouleurs AV électriques et 2 AR manuels avec ceinture 3 points.*
- *Conserve la banquette originale*
- *Conserve le reservoir d'origine*
- *Description du véhicule neuf :*
  Version Essence OU Diesel
  Boite automatique ou manuelle
- *Homologation : Autorisation européenne*

DIMENSIONS

Longueur Décaissement : 142,5 cm - Largeur : 85 cm
Longueur de la rampe : 135 cm - Rampe taxi : 127 cm
Hauteur Passage de porte : 145 cm - Hauteur intérieur : 143 cm

NOUS CONSULTER POUR LES OPTIONS OBLIGATOIRES

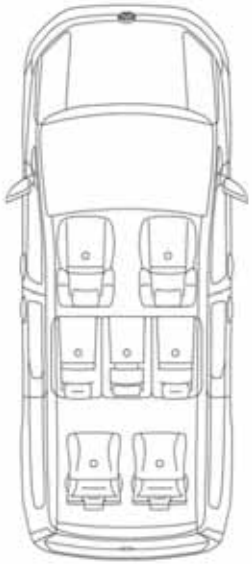

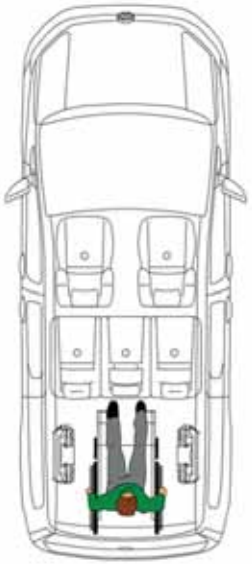

POUR LES PARTICULIERS OU LES PROS !

HANDI AUTO 9 RUE THEODORE MONOD, ZONE ECOPARC NORD - 57140 NORROY LE VENEUR - 03 87 77 08 00 - HANDIAUTO.COM

handi auto
Créateur de liberté

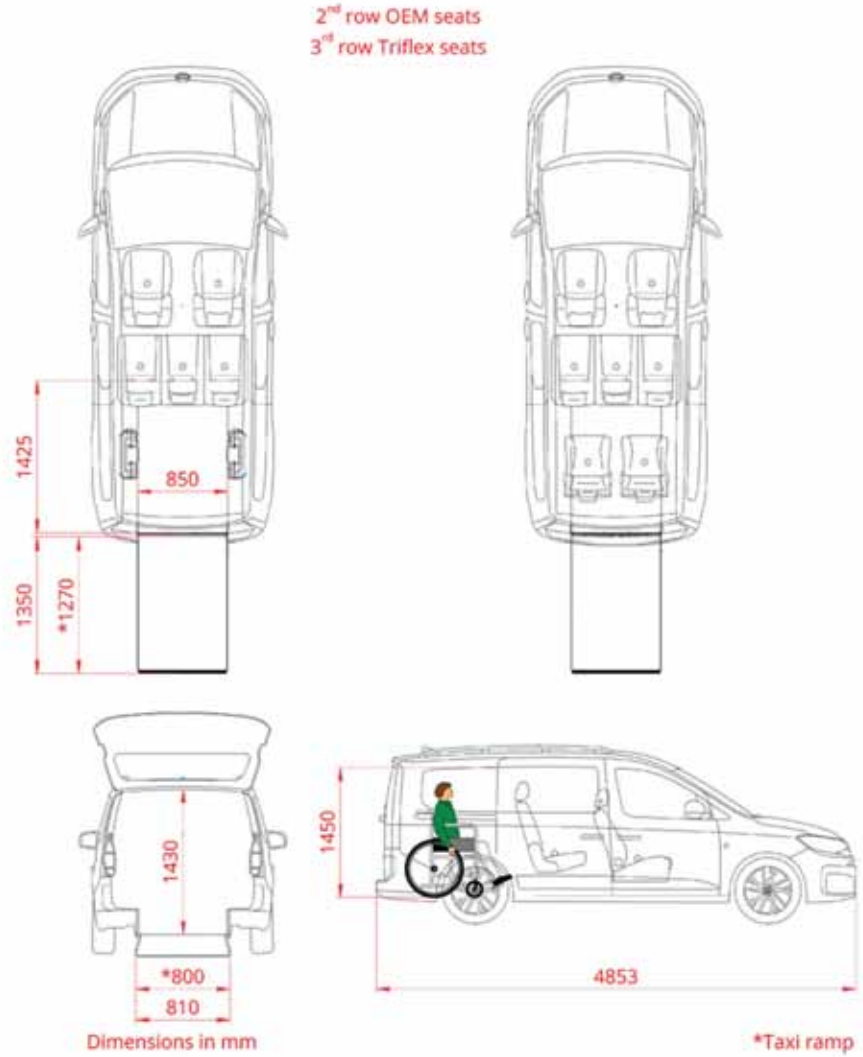

VOLKSWAGEN CADDY MAXI

Vous avez dit place ? Le nouveau VOLKSWAGEN CADDY MAXI TPMR adapté au Transport de personne à mobilité réduite est très spacieux grâce à son large coffre, son espace à bord généreux et son excellente modularité.

Il permet de conserver 5 places assises réelles tout en installant un fauteuil roulant à l'arrière du véhicule grâce à son décaissement XXL. La personne en fauteuil roulant bénéficie d'un large emplacement pour son bien-être.

En quelques mouvements, grâce à ses deux sièges rabattables sur paroi qui sont disponibles en option au 3è rang, vous retrouvez une configuration 7 places. Ce modèle qui se module rapidement, s'adapte à toutes vos envies et offre un voyage tout en douceur et en toute sécurité à tous les passagers.

Grâce à sa rampe d'accès manuelle lègère et repliable qui s'intègre dans le sol, le véhicule retrouve le volume non négligeable de son coffre d'origine.

Son nouveau design, proche de la Golf, ses équipements dernière technologie et ses nombreuses options sauront vous satisfaire pour passer de bons moments en famille !

- *Places assises (y compris le conducteur) : 5 ou 7*
- *Places pour personnes en fauteuil roulant : 1*
- *Décaissement XXL du plancher arrière*
  Éclairage par LED
- *Accès par une rampe manuelle en deux parties.*
- *Système de fixation du fauteuil roulant par 2 enrouleurs AV électriques et 2 AR manuels avec ceinture 3 points.*
- *Conserve la banquette original*
- *Conserve le reservoir d'origine*
- *Description du véhicule neuf :*
  Version Essence OU Diesel
  Boite automatique ou manuelle
- *Homologation : Autorisation européenne*

DIMENSIONS

Longueur Décaissement : 142,5 cm - Largeur : 85 cm
Longueur de la rampe : 135 cm - Rampe taxi : 127 cm
Hauteur Passage de porte : 145 cm - Hauteur intérieur : 143 cm

NOUS CONSULTER POUR LES OPTIONS OBLIGATOIRES

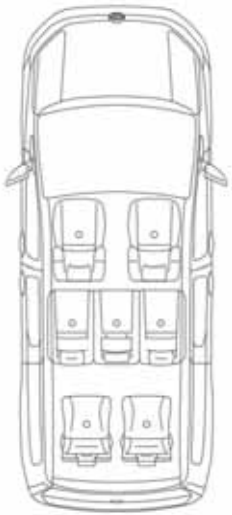

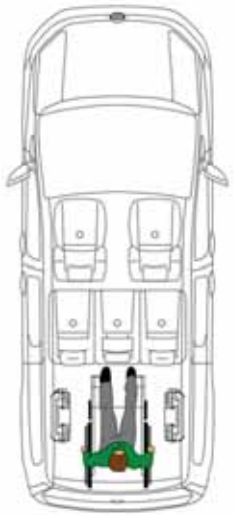

POUR LES PARTICULIERS OU LES PROS !

HANDI AUTO 9 RUE THEODORE MONOD, ZONE ECOPARC NORD - 57140 NORROY LE VENEUR - 03 87 77 08 00 - HANDIAUTO.COM

handi auto
Créateur de liberté

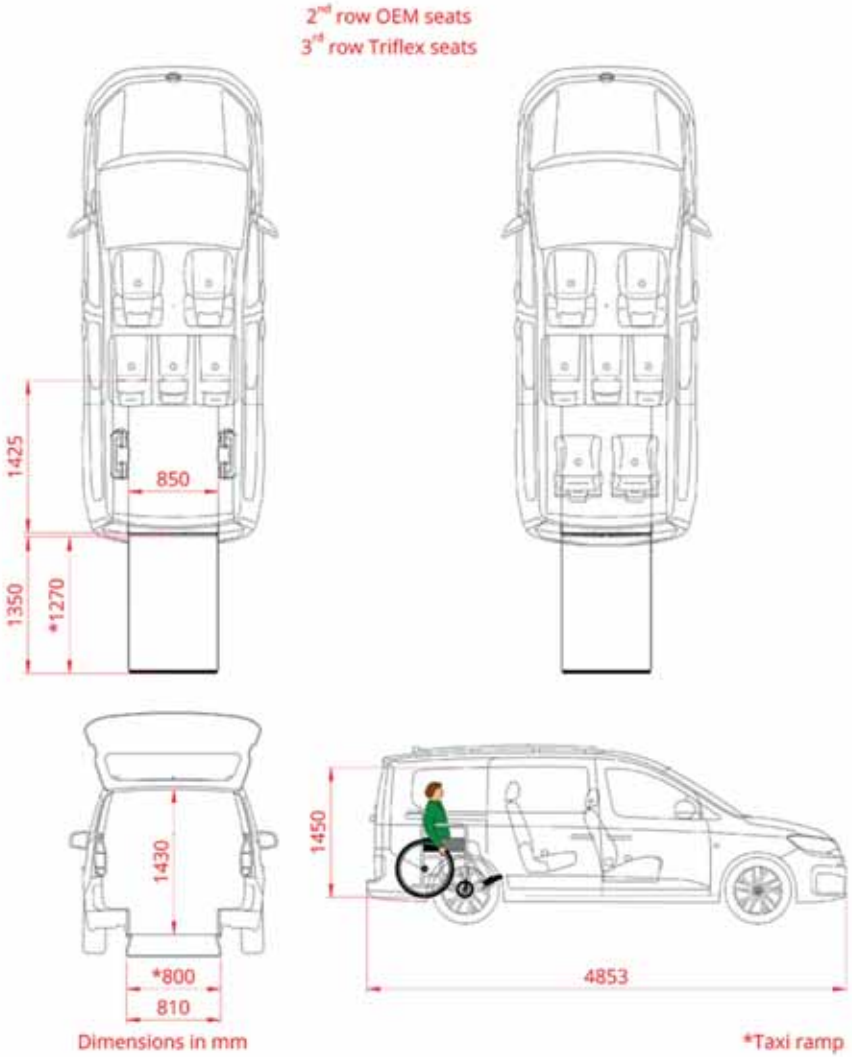

MERCEDES CLASSE V / VITO L3

Grand niveau de confort, aménagement haut de gamme, voilà les caractéristiques du nouveau MERCEDES CLASSE V / VITO L3 TPMR adapté au Transport de personnes à mobilité réduite.

Laissez-vous convaincre par le savoir-faire Mercedes-Benz. Ce modèle séduit par son allure, ses matériaux luxueux et ses équipements multimédias.

Il se destine aussi bien aux particuliers qu'aux professionnels du transport et offre un voyage premium à ses passagers et leur chauffeur.

Conduire et se faire conduire dans un monospace généreux qui a été conçu pour s'adapter à vos activités du quotidien voilà la promesse de ce modèle dernière génération.

Son aménagement intérieur modulable est prévu pour le transport de 5 personnes assises et un emplacement pour le fauteuil roulant. Ses sièges pivotent à 180° et peuvent atteindre une position en vis à vis avec les passagers, convivialité au rendez-vous.

Le décaissement de l'arrière est immense, il permettra de disposer les bagages de vos passagers et sa rampe amovible a une capacité de charge de 350 kg.

- *Places assises (y compris le conducteur) : 6 ou 7*
- *Place pour personne en fauteuil roulant : 1*
- *Décaissement XXL du plancher arrière*
  Éclairage par LED
  Accès par une rampe manuelle en deux parties.
- *Système de fixation du fauteuil roulant par 2 enrouleurs AV électriques et 2 AR manuels avec ceinture 3 points.*
- *2 sièges Triflex en 3è rang*
- *Conserve la banquette originale*
- *Conserve le reservoir d'origine*
- *Description du véhicule neuf :*
  Version Essence OU Diesel
  Boite automatique ou manuelle
- *Homologation : Autorisation européenne*

DIMENSIONS

Longueur Décaissement : 135 cm - Largeur : 86 cm
Longueur de la rampe : 155 cm - Largeur de la rampe : 83 cm
Hauteur Passage de porte : 140 cm
Hauteur intérieur : de 141 à 137,5 cm

POUR LES PARTICULIERS OU LES PROS !

HANDI AUTO 9 RUE THEODORE MONOD, ZONE ECOPARC NORD - 57140 NORROY LE VENEUR - 03 87 77 08 00 - HANDIAUTO.COM

handi auto
Créateur de liberté

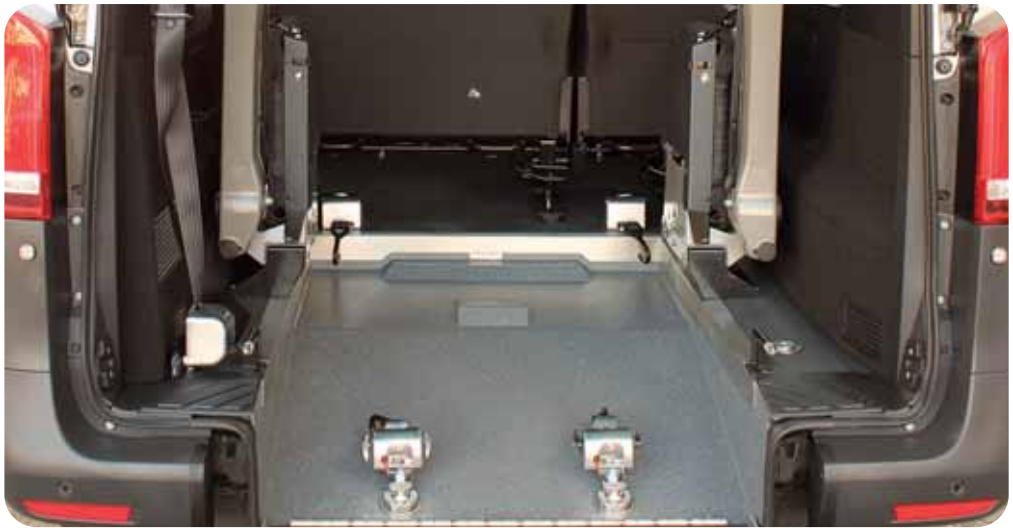

OPTIONS

UN LARGE CHOIX D'OPTIONS SUR VOTRE VÉHICULE TPMR

HANDI AUTO 9 RUE THEODORE MONOD, ZONE ECOPARC NORD - 57140 NORROY LE VENEUR - 03 87 77 08 00 - HANDIAUTO.COM

handi auto
Créateur de liberté

SIÈGES TRIFLEX RABATTABLES SUR PARROI

handi auto
Créateur de liberté

MARCHE PIED MÉCANIQUE AMOVIBLE AVEC POIGNÉE MONTOIRE

HANDI AUTO 9 RUE THEODORE MONOD, ZONE ECOPARC NORD - 57140 NORROY LE VENEUR - 03 87 77 08 00 - HANDIAUTO.COM

handi auto
Créateur de liberté

RAMPE REPLIABLE = PLANCHER PLAT

ATTENTION QUAND LA RAMPE EST REPLIÉE À L'INTÉRIEUR DU COFFRE, LE POIDS MAXI À NE PAS DÉPASSER EST DE 80 KG

handi auto
Créateur de liberté

APPUI TÊTE INTÉGRÉ POUR LE PASSAGER EN FAUTEUIL ROULANT MANUEL

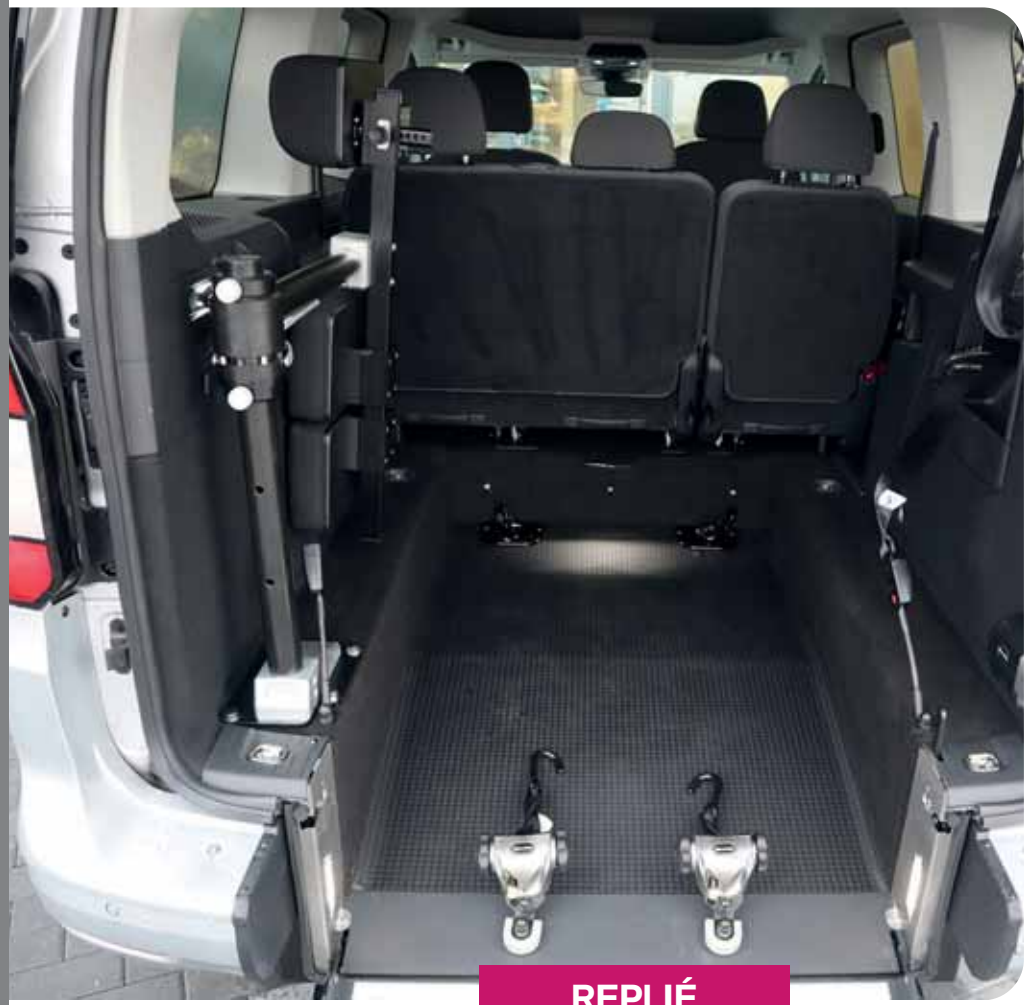

REPLIÉ

EN FONCTION

HANDI AUTO 9 RUE THEODORE MONOD, ZONE ECOPARC NORD - 57140 NORROY LE VENEUR - 03 87 77 08 00 - HANDIAUTO.COM

handi auto
Créateur de liberté

TREUIL D'ASSISTANCE D'AIDE À LA MONTÉE ET LA DESCENTE DU FAUTEUIL ROULANT MANUEL PAR LA TIERCE PERSONNE

GAMME ÉLECTRIQUE

handi auto
Créateur de liberté

MARQUES ET MODÈLES DISPONIBLES

FIAT e-ULYSSE

CITROEN e-SPACETOURER / e-JUMPY

handi auto
Créateur de liberté

MARQUES ET MODÈLES DISPONIBLES

PEUGEOT e-TRAVELLER / e-EXPERT

UNIQUEMENT EN VERSION XL

OPEL e-ZAFIRA LIFE

HANDI AUTO 9 RUE THEODORE MONOD, ZONE ECOPARC NORD - 57140 NORROY LE VENEUR - 03 87 77 08 00 - HANDIAUTO.COM

handi auto
Créateur de liberté

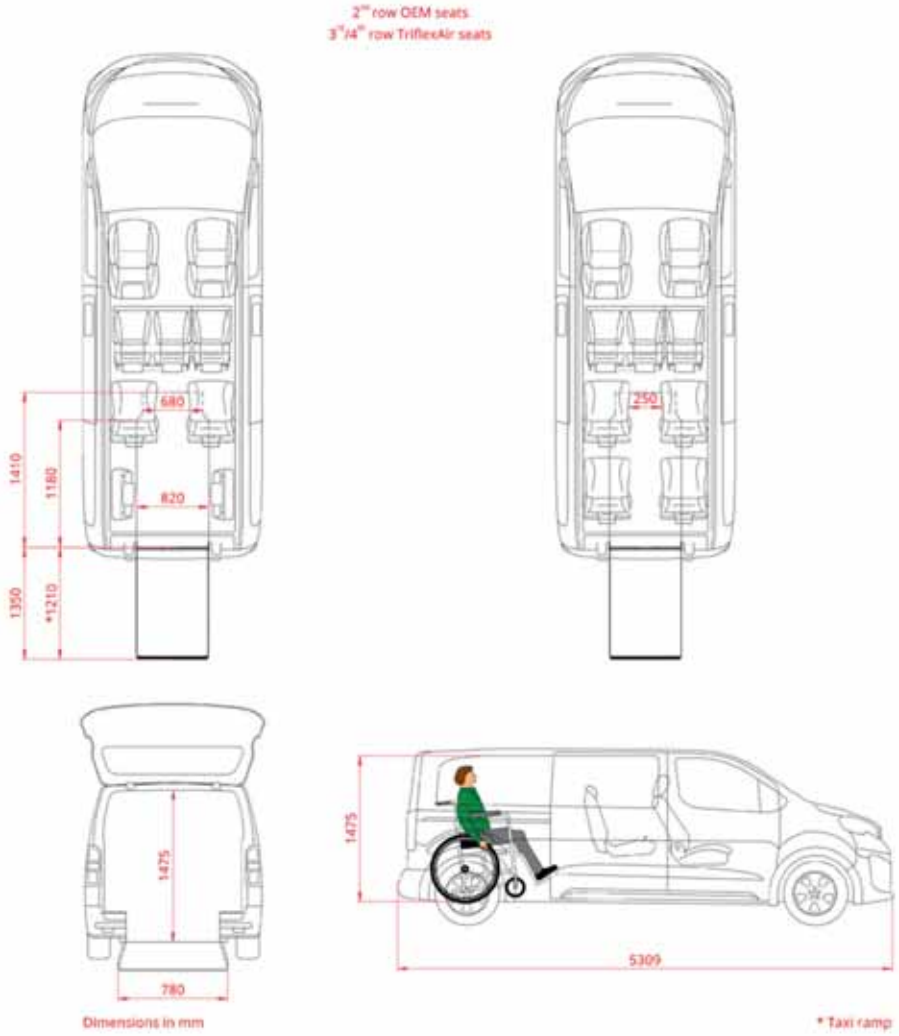

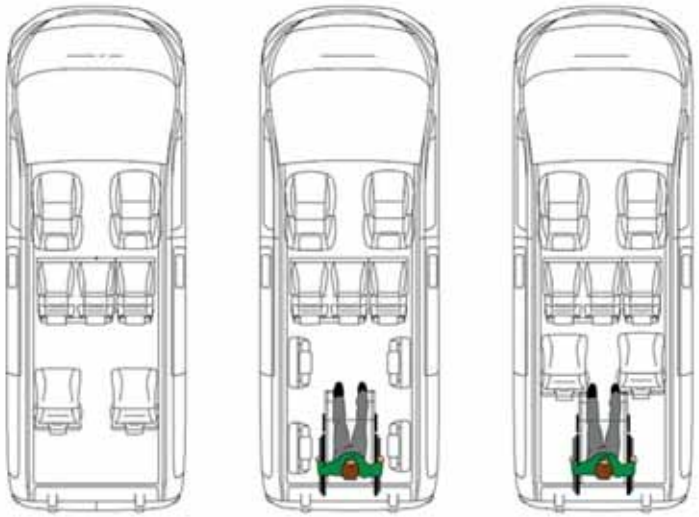

CRÉATEUR DE LIBERTÉ

Handi Auto est une structure spécialisée dans l'adaptation de véhicules aux personnes à mobilité réduite.

Son fondateur, Philippe NOWAK, confronté lui aussi au handicap au cours de sa vie s'est trouvé plus à même de mieux comprendre et d'appréhender les besoins en mobilité indispensables au quotidien des personnes à mobilité réduite.

Autonomie, conduite ou accessibilité, nous réalisons plus de 300 aménagements par an sur des véhicules appartenant ou destinés à des personnes en situation de handicap, de l'inversement de pédale à l'adaptation d'un minibus.

Depuis sa création en 2006, nos savoir-faire se sont diversifiés : de l'automobile pour particuliers ou professionnels, nous proposons des solutions pour faciliter vos déplacements en zone urbaine ou rurale, pour votre vie quotidienne ou vos loisirs.
Tout est possible. Handi Auto, c'est une démarche personnalisée, à l'écoute de sa clientèle.

Nous assurons également un rôle de conseil, en particulier sur les aides financières existantes adaptées au handicap.

À VOS COTÉS DEPUIS PLUS DE 20 ANS !

handi auto
Créateur de liberté

HANDI AUTO 9 RUE THEODORE MONOD, ZONE ECOPARC NORD - 57140 NORROY LE VENEUR - 03 87 77 08 00 - HANDIAUTO.COM

FINANCEMENT

ADAPTATION TOUTES MARQUES

VENTE - LOCATION - REPRISE*

*sous conditions

handi auto

Créateur de liberté

9 RUE THÉODORE MONOD
ZONE ÉCOPARC NORD
57140 NORROY-LE-VENEUR
contact@handiauto.com
03 87 77 08 00

HANDI AUTO C'EST AUSSI...
ADAPTATION DU POSTE DE CONDUITE - TRANSFERT - TRANSPORT
DES MODÈLES EN STOCK - MINIBUS - LOCATION - FINANCEMENT

UN SERVICE CLÉ EN MAIN !

Rejoignez-nous

HANDIAUTO.COM

Conception graphique et impression PLAY REGIE PUB 03 54 84 03 60